CHOCOLATE STEHLEUCHTE

- STEHLEUCHTE MIT DIREKT-INDIREKTEM LICHTAUSTRITT FÜR LEUCHTSTOFFLAMPEN 4X24W ODER 6X24W T16, UND 2X55W TC-LEL.
- LEUCHTENKOPF UND STANDROHR AUS LACKIERTEM ALUMINIUM.
- FUSSPLATTE AUS STAHL.
- ERHÄLTLICH IN DEN FARBEN MOKKA UND WEISS.
- REFLEKTOR MIT **PRISMOPTIC** AUS POLYCARBONAT.
- BETRIEBSWIRKUNGSGRAD: 77% (TC-LEL AUSFÜHRUNG) UND 67% (T16-AUSFÜHRUNG).
- LICHTVERTEILUNG: 32% DIREKT UND 68% INDIREKT (TC-LEL AUSFÜHRUNG), UND 35% DIREKT UND 65% INDIREKT (T16-AUSFÜHRUNG).
- 4 VARIANTEN ZUR ELEKTRONISCHEN LICHTSTEUERUNG: EVG MIT EIN-/AUSSCHALTER, DIMMBARES EVG, INTEGRIERTER ANWESENHEITSSENSOR UND INTERACTIVE-DALI SYSTEM ALS KOMBINATION VON TAGESLICHT- UND ANWESENHEITSSENSOR.
- STAUBSCHUTZABDECKUNG AUS POLYCARBONAT ALS ZUBEHÖR ERHÄLTLICH.
- GEMÄSS EN60598-1 SOWIE WEITEREN SPEZIFIKA.

reddot design award winner 2008

DESIGNPREIS 2009 NOMINIERT

CHOCOLATE STEHLEUCHTE T16

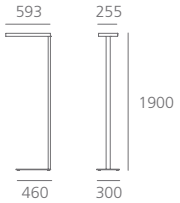

IP20 mokka **1** weiss **2**

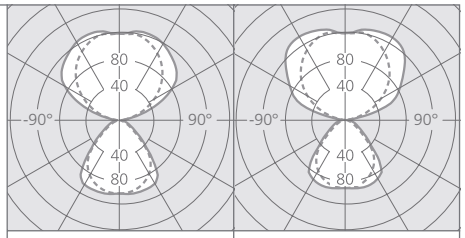

T16 (G5) 6x24W **Cd/Klm** | T16 (G5) 4x24W **Cd/Klm**

T16-HO/FQ (G5)
24W = 1750lm

ARTIKEL	LEUCHTMITTEL	GEWICHT
M1639.0	T16 (G5) 4x24W nicht dimmbar	13,50kg
M1639.1	T16 (G5) 4x24W dimmbar	13,50kg
M1639.6	T16 (G5) 4x24W INTERACTIVE-DALI	13,70kg
M1639.9	T16 (G5) 4x24W Anwesenheitssensor	13,50kg
M1641.0	T16 (G5) 6x24W nicht dimmbar	13,80kg
M1641.1	T16 (G5) 6x24W dimmbar	13,80kg
M1641.6	T16 (G5) 6x24W INTERACTIVE-DALI	14,00kg
M1641.9	T16 (G5) 6x24W Anwesenheitssensor	13,80kg

CHOCOLATE STEHLEUCHTE TC-LEL

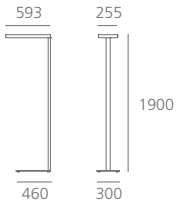

IP20 mokka **1** weiss **2**

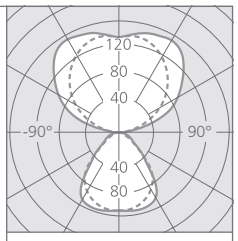

TC-LEL (2G11) **Cd/Klm**

TC-LEL (2G11)
55W = 4800lm

ARTIKEL	LEUCHTMITTEL	GEWICHT
M1638.0	TC-LEL (2G11) 2x55W nicht dimmbar	13,50kg
M1638.1	TC-LEL (2G11) 2x55W dimmbar	13,50kg
M1638.6	TC-LEL (2G11) 2x55W INTERACTIVE-DALI	13,70kg

CHOCOLATE STEHLEUCHTE ZUBEHÖR

M164200 Staubschutzabdeckung aus Polycarbonat (2 Stück).

M104900 INTERACTIVE-DALI Fernbedienung.

CHOCOLATE STEHLEUCHTE ISOLUX

Berechnungsgrundlage der Isoluxkurven: **1 Arbeitsplatz**. Länge x Breite x Höhe: 5,00x5,00x2,70m. Reflexionsgrad Decke/Wände/Boden: 70/50/20%. Arbeitsfläche 1,60x0,80x0,75m. Wartungsfaktor: 0,90WF.

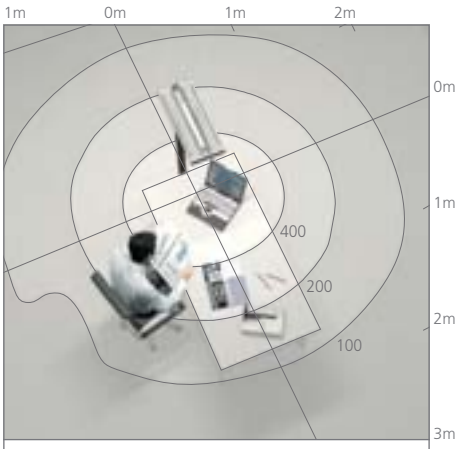

M1639.0 Leuchtmittel T16 (G5) 4x24W
Ēm (Arbeitsplatz) 382 lux

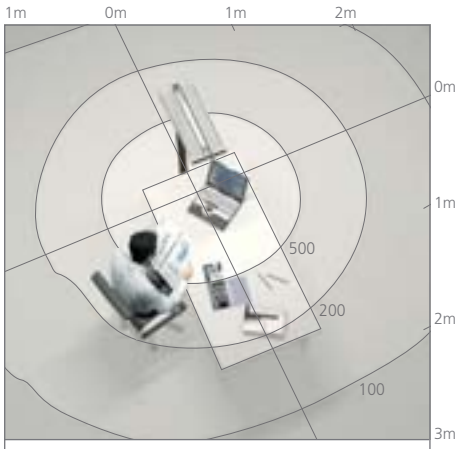

M1641.0 Leuchtmittel T16 (G5) 6x24W
Ēm (Arbeitsplatz) 606 lux

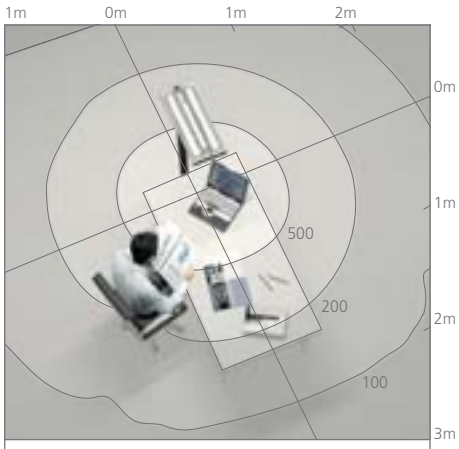

M1638.0 Leuchtmittel TC-LEL (2G11) 2x55W
Ēm (Arbeitsplatz) 501 lux

SEITE 189: E.ON THÜRINGER ENERGIE AG, ERFURT (D), B.AP BRÜCK - ARCHITEKTEN PROJEKTSTEUERER/KÖLN ERFURT
SEITE 190-191-192: LICON MT, LAUPHEIM (D), KREHL. GIRKE ARCHITEKTEN, KONSTANZ.